Draufsicht

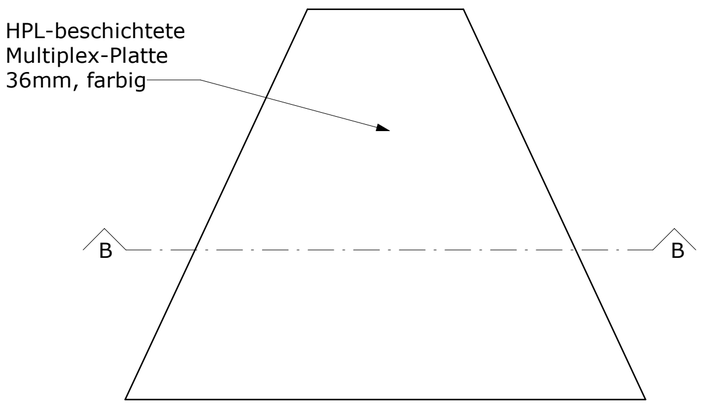

Schnitt A-A

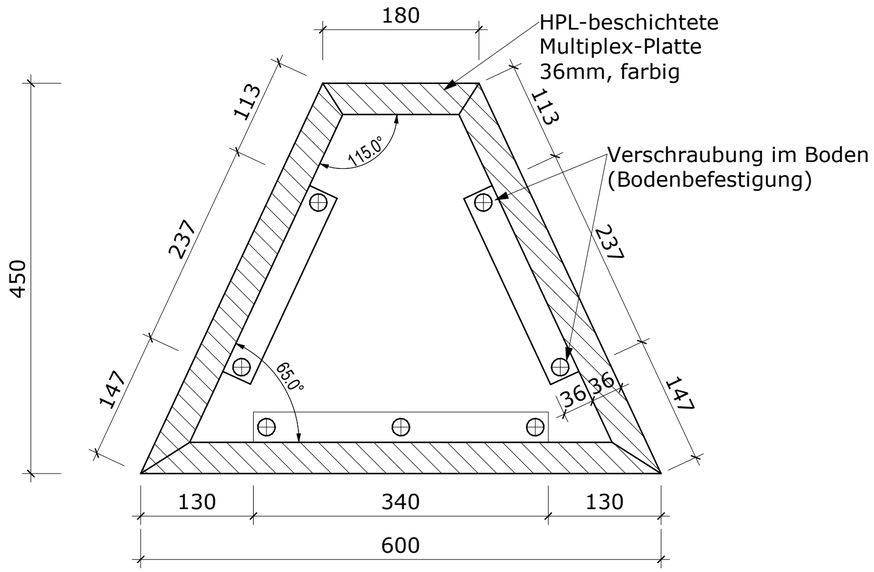

Schnitt B-B

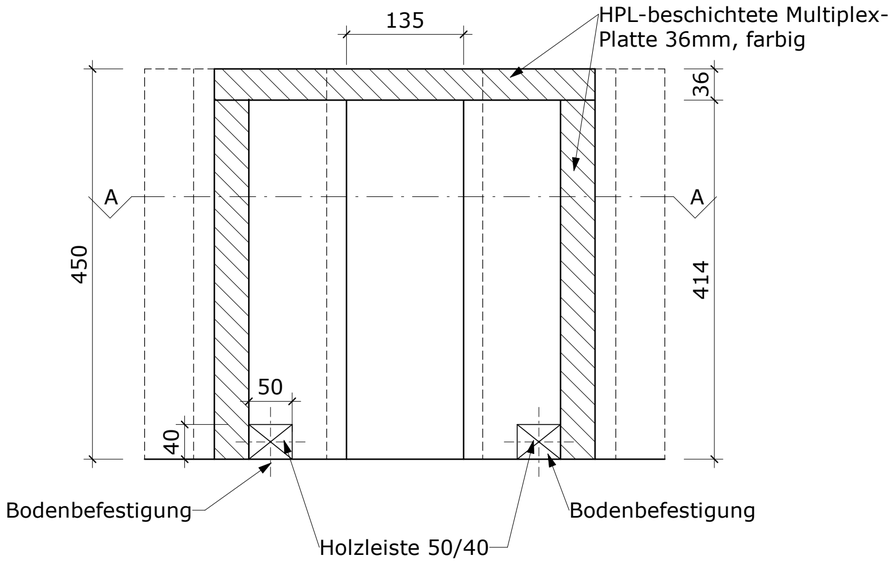

Hinweis:

Sichtseiten des Möbelstücks in HPL-beschichteter Multiplex-Platte auszuführen

Dekor farbig

Index	Datum	Name	Änderungen

Projekt Otto-Pankok-Schule Von-Bock-Str. 81 45468 Mülheim an der Ruhr	Bauherr ImmobilienService Stadt Mülheim a.d.R. Hans-Boeckler-Platz 5 45468 Mülheim an der Ruhr

Bauteil	Sitzhocker
Phase	Ausführungsplanung
Fachplanung	Detailplanung
xRef	
Dateiname	2022_MH-GOP_LP5_Sitzhocker-A2-5_Index00

Maßstab	gez.	Datum	Projektnummer	Plannummer
	VS	23.03.2023	MH-GOP-M22	Sitzhocker

Fachplaner

Diese Zeichnungen sind ausschließlich Eigentum vom Fachplaner und urheberrechtlich geschützt.
Ohne unsere Zustimmung dürfen sie in keiner Form verwendet oder Dritten zugänglich gemacht werden (§ 106 Urhebergesetz). Änderungen sind vorbehalten.

0,594 x 0,420 = 0,25 m²